FORMATO ABNT

A3

297 x 420

Material:	Revisão:

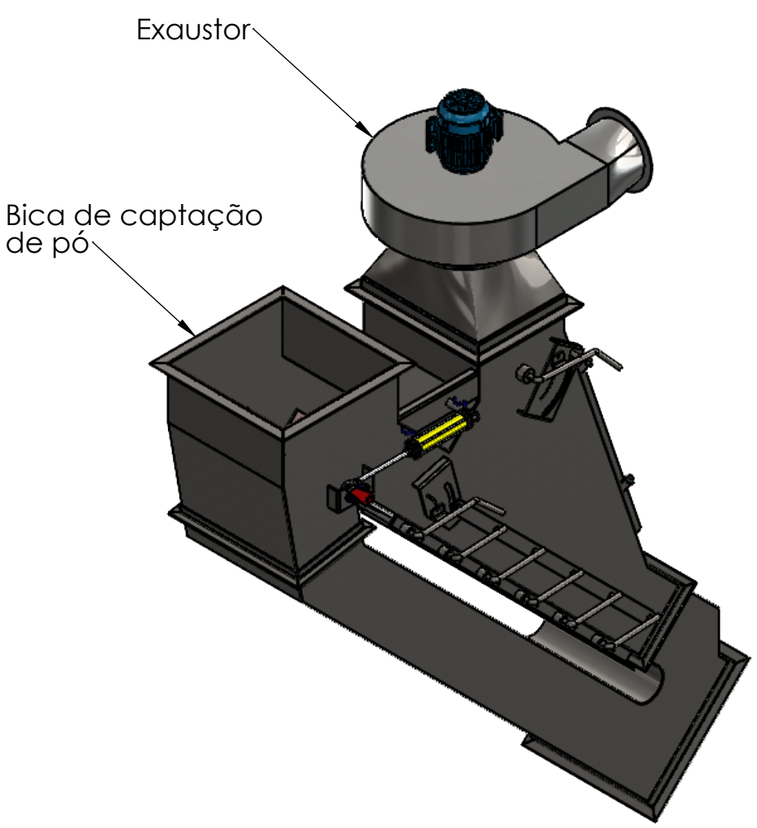

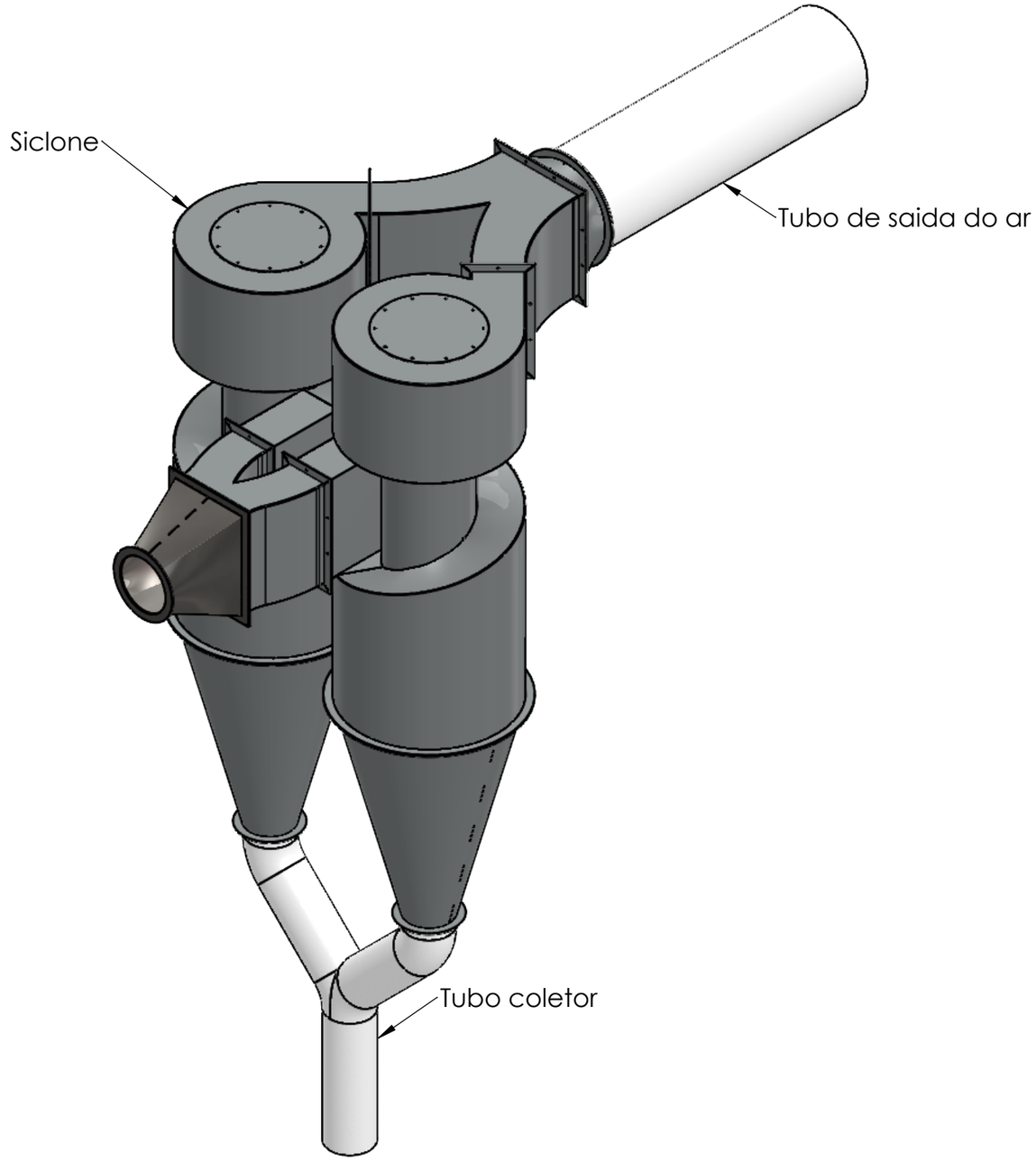

ESTE PROJETO E DE PROPRIEDADE DA IND. MECÂNICA NORTON OLIVEIRA E PROIBIDA A REPRODUÇÃO E USO POR TERCEIROS SEM AUTORIZACAO, CONFORME LEGISLACAO BRASILEIRA.

PROJ.

1° DIEDRO

Cliente: *Yara Brasil Fertilizantes S.A-R001*		Quantidade:	Pç (s)
IND. MECÂNICA NORTON OLIVEIRA	Designação:	OS:	
	Avenida Goiás,296 Fone:(66)3419-4108 Bairro: Centro Campo Verde - MT CEP:78.840-000 *snortonoliveraindustria@gmail.com*	Impresso em: *03/08/2023* Data:	Escala:
	Desenhista: *Mircon J Girardon*	***Sistema Bica de Captação de Pó***	
	Projetista: *Mircon J Girardon*	Desenho: Código: *2023.08.02-0008-M*	Tratamento / Folha: 1/1